Ra 6.3

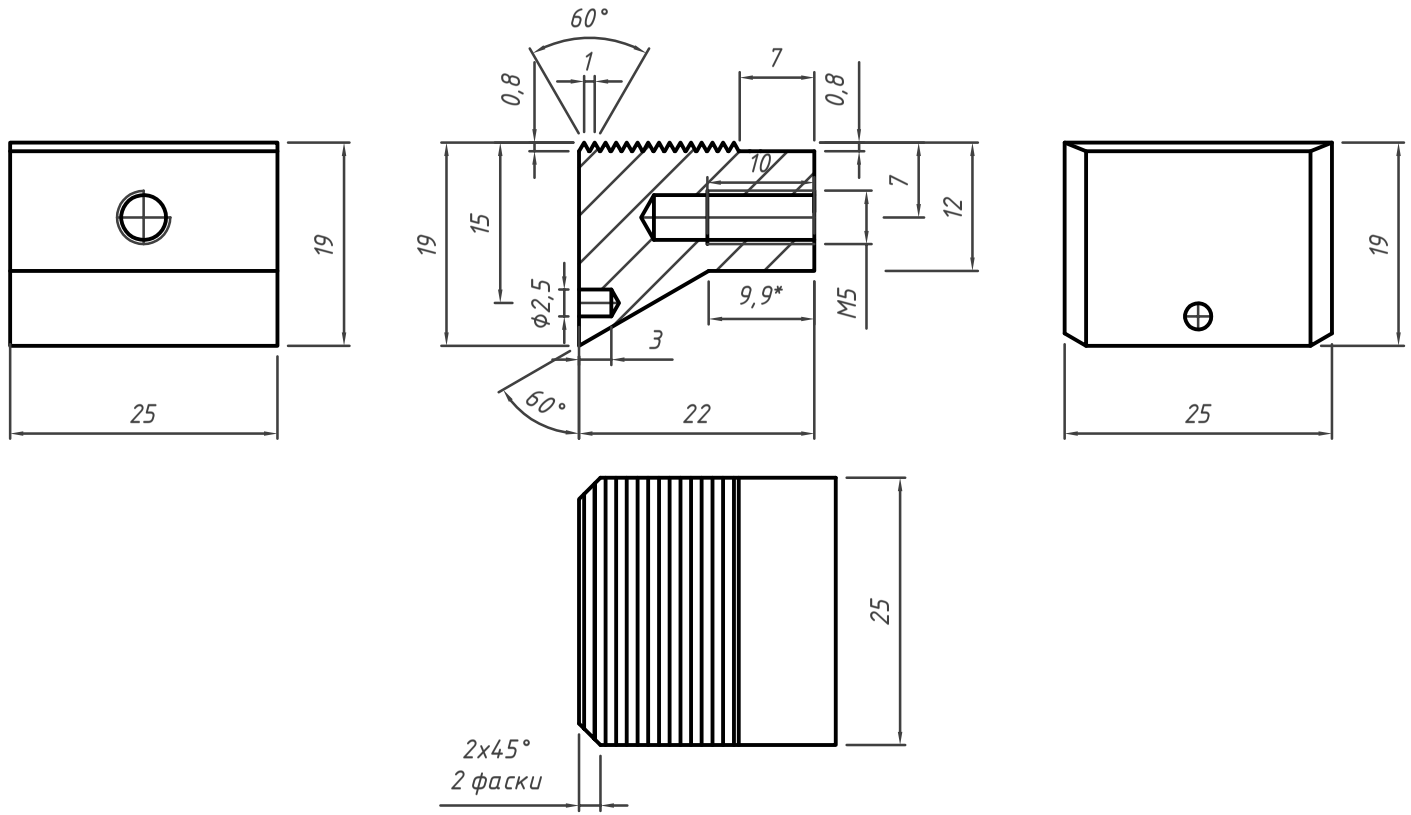

1. 42...47 HRCэ
2. Общие допуски – ГОСТ 30893.2-mK

Изм	Лист	№Докум	Подпись	Дата
Разраб.		Романович		06.07.2026
Пров.				
Т.Контр.				
Н.Контр.				
Утв.				

Упор левый 2

Литер	Масса	Масштаб

Лист | Листов 1

40Х ГОСТ 4543

ЗАО"Холдинговая компания "Пинскдрев", ОГК

Файл на Е059:

Формат МісгО © 2026